Шкаф
(Изд. 335 МК 60)

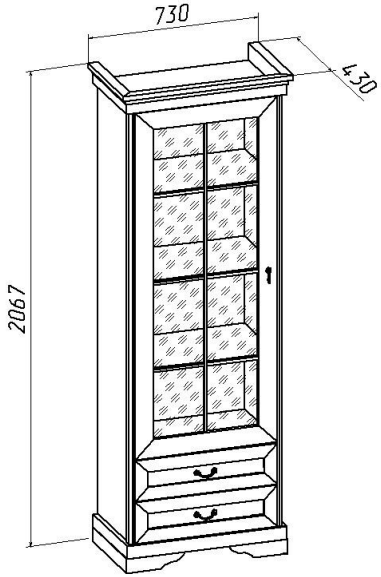

Фурнитура, прилагающаяся к изделию для самостоятельной установки

25 Евровинт (16шт)	26 Стяжка эксцентриковая (4шт)	42 Петля вкладная (4шт)	81 Ручка (2шт)	68 Винт М4х8 (4шт)
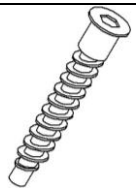				

49 Опора регулируемая (4шт)	45 Шуруп Ø4х16 (44шт)	22 Шуруп Ø4х20 (12шт)	81.1 Ручка (1шт)	68.1 Винт М4х25 (1шт)

60 Шуруп Ø3х20 (12шт)	67 Скрепка ДВП (3шт)	32 Демпфер (2шт)	41 Полкодержатель (12шт)	74 Шариковые направляющие (2к-та)
	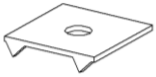			

Схема соединения евровинтом (поз.25)	
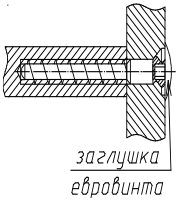 **Рис.1**	
Схема соединения скрепками (поз.67) стенок задних из ДВП (поз.17 и18)	Схема соединения стяжкой эксцентриковой (поз.26)
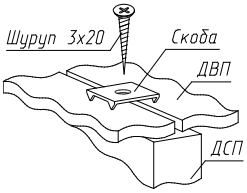 **Рис.2**	**Рис.3**

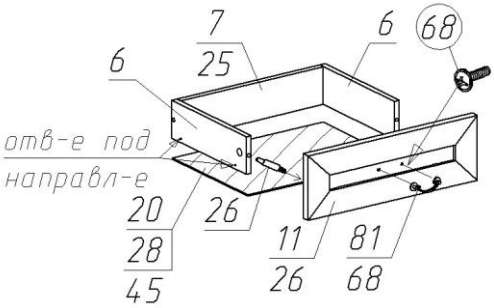 **Рис. 4**	Установка шариковых направляющих (поз.74) 1.Разъедините телескопический механизм шариковой направляющей, нажав на рычаг (рис.5). 2.Выдвиньте внутреннюю узкую часть этой направляющей. 3.Прикрутите внутреннюю направляющую по разметке к боковым стенкам выдвижного ящика (шуруп Ø4х16). 4.Широкую часть направляющей прикрутите к вертикальным стенкам корпуса. Вставить ящик внутренними направляющими в подвижные части внешних направляющих в корпусе изделия до фиксации деблокировочным рычагом.

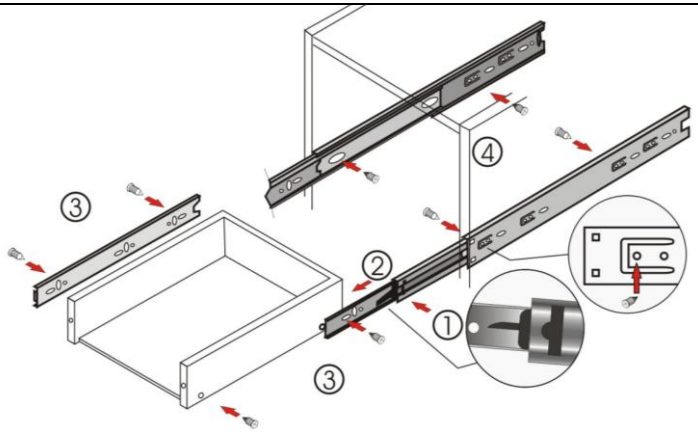

Рис. 5

Состав пакетов

№ п/п	Наименование детали	Размеры, мм.	Кол Шт.	№ Поз.	Примеч.
Пакет №1					
1	Дверь	1484x610	1	10	
2	Стенка ящика передняя	610x176	2	11	
3	Стенка задняя	1500x642	1	17	ДВП
4	Стенка задняя	373x642	1	18	ДВП
5	Дно ящика	585x355	2	19	ДВП
Пакет №2 (кассета)					
1	Стенка горизонт. (крыша)		1	2	С карнизом
Пакет №3					
1	Стенка вертик. левая	1850x384	1	1	С профилем
2	Стенка вертик. правая	1850x384	1	1.1	
3	Стенка горизонтальная	614x380	1	3	
4	Полка сьемная	611x360	3	5	
5	Стенка ящика боковая	350x108	4	6	
6	Стенка ящика задняя	557x108	2	7	
Пакет №4					
1	Стенка горизонт. (дно)	644x391	1	4	С опорами
2	Упаковка с фурнитурой		1		

Схема сборки шкафа

1 На схеме показана установка направляющих (поз.74) на правую вертикальную стенку (поз.1.1). На левую стенку (поз.1) установка производится аналогично.

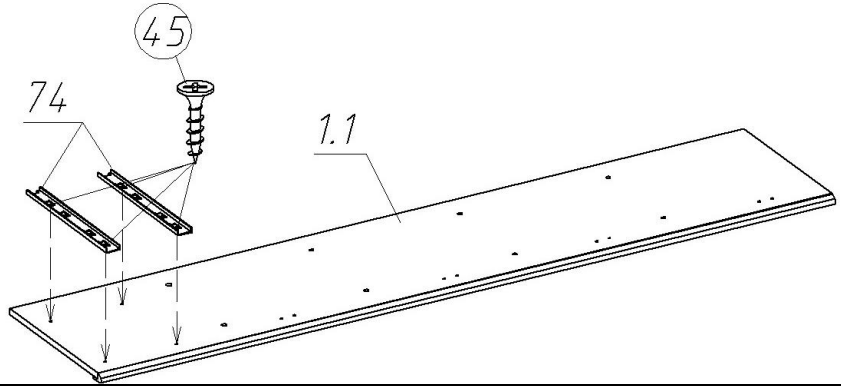

2	Прикрутить опоры (поз.49) с помощью шурупов Ø4х20 (поз.22) к нижней стороне дна (поз.4) 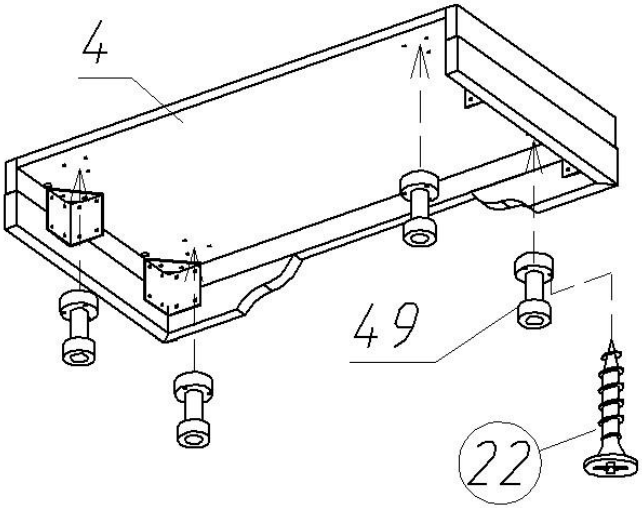
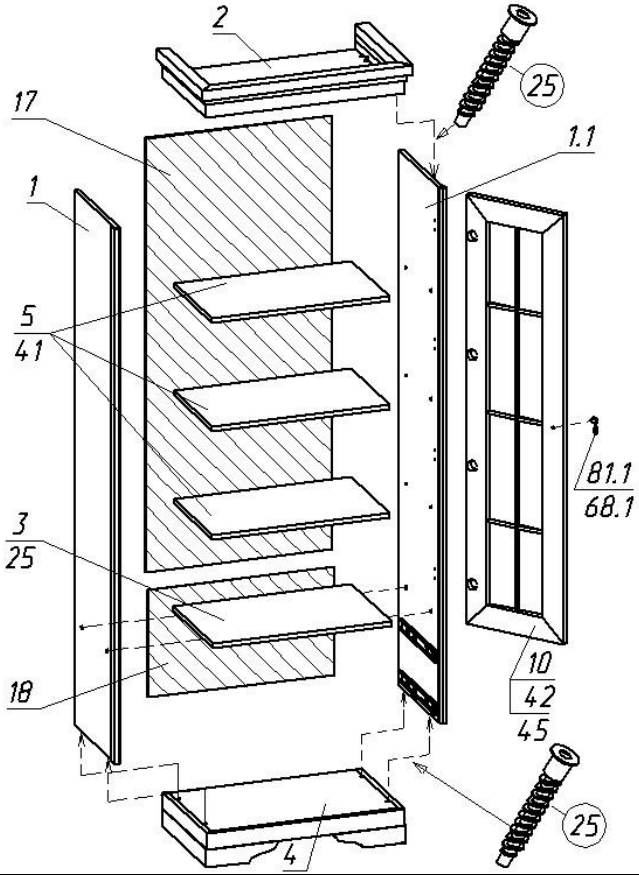
3